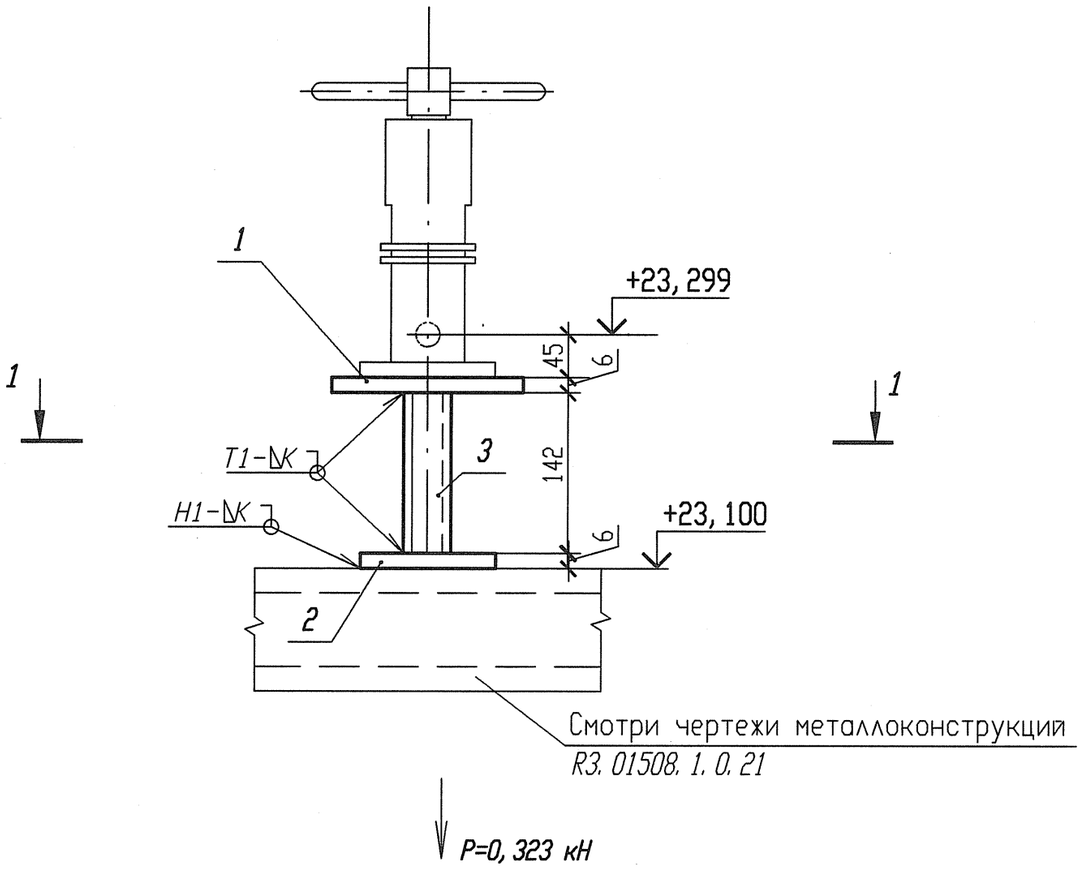

Разрез 1-1

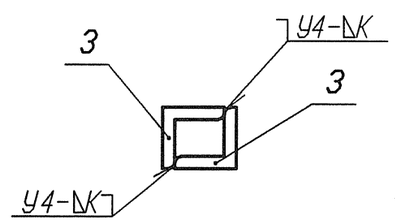

Спецификация деталей

Поз.	Обозначение	Наименование	Кол.	Материал	Масса, кг ед.	Масса, кг общ.	Приме-чание
1	ГОСТ 19903-74	Лист Б-ПН 6х250х200	1	Ст 3 сп 5-св ГОСТ 14637-89	2, 355	2, 355	
2	ГОСТ 19903-74	Лист Б-ПН 6х100х60	1	Ст 3 сп 5-св ГОСТ 14637-89	0, 2826	0, 2826	
3	ГОСТ 8509-93	Уголок 50х50х5 l=142	2	Ст 3 пс 2-св ГОСТ 535-2005	0, 5353	1, 0707	
	ГОСТ 9467-75	Электроды		УОНИИ 13/45		-	
					Итого:		3, 7083

1 Привязку опоры смотри 3ТС10Z03.
2 Сварку производить по ГОСТ 5264-80.
3 Отметка трубопровода подлежит уточнению в соответствии с уклоном трубопровода.
4 Р - максимальная нагрузка на опору с учетом сейсмических воздействий.
5 Катет шва (К) принять по наименьшей толщине свариваемых деталей.
6 Изготовить один комплект.

АРХИВНЫЙ ЭКЗЕМПЛЯР

Изм.	Кол. уч.	Лист	Nдок.	Подпись	Дата
Инж. 2к.		Сидоренко			17.05
Пров. инж. 2к.		Случевская			17.05
Пров. вед. инж.		Махотина			17.05
Нач. гр.		Хубрев			17.05
Н. контр.		Краснояров			24.05

Инв. N подл. R3. 03733. 1. 0. 13
Лист 129

R3. TC10. 3012. 013. 01. 00. 006

Ростовская АЭС Блок 3

Реакторное отделение
Герметичная часть
Трубопроводы байпасной очистки воды I контура
Pр больше 2. 2 МПа

Стадия	Лист	Листов
Р	1	1

Опора скользящая
3ТС10У006

ОАО "НИАЭП" 2012

Инв. N подл. | Подп. и дата | Взам. инв. N
R3. 03733. 1. 0. 13

Формат А3